Mod. 1135 A
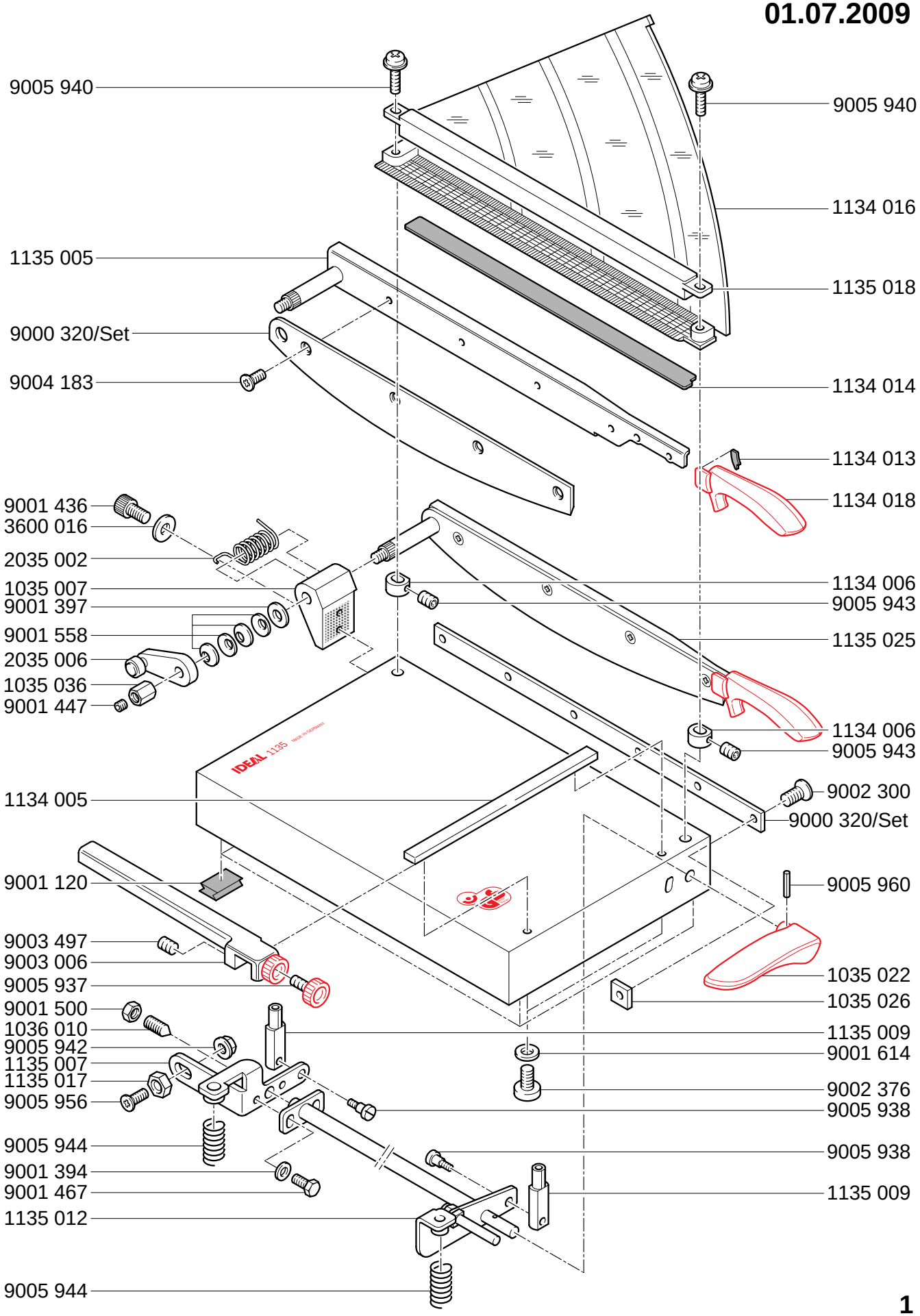
01.07.2009