Mod. 1046 A
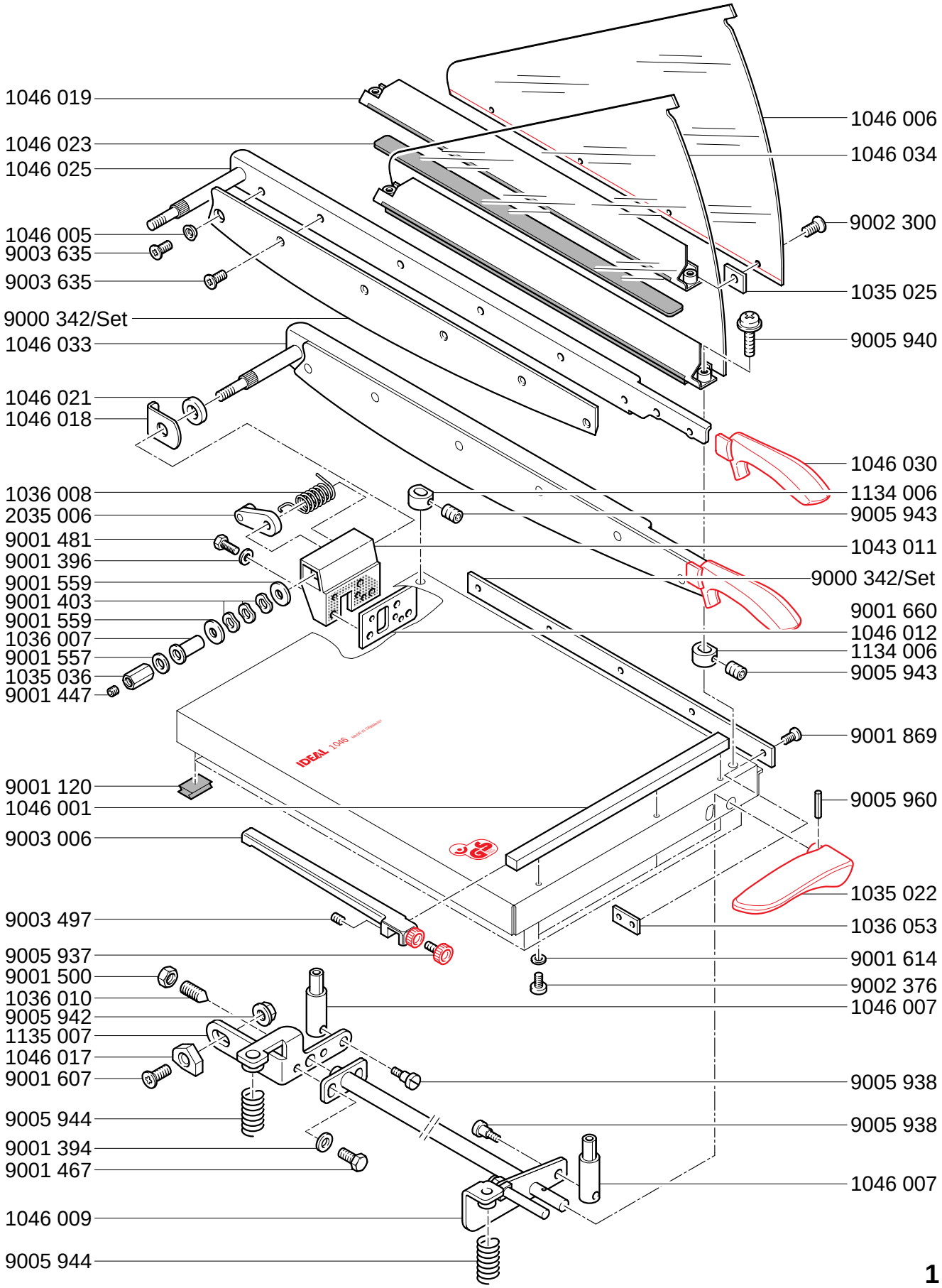
01.07.2009